TooQ
SMART AND CUTE

LP4537T

Manual de Instrucciones

AVISO IMPORTANTE
Por favor, lea el manual de instrucciones atentamente antes de iniciar la instalación. Utilice el producto de acuerdo con las indicaciones del manual, no modifique o manipule el producto indebidamente. Si su pared no soporta suficiente peso (por ejemplo: pladur, etc.), por favor, consulte a un especialista o solicite los servicios de un especialista para su instalación. TooQ no se responsabiliza de cualquier daño material o personal derivado de una incorrecta instalación o utilización.

INSTRUCCIONES DE MONTAJE
soporte de pared con inclinación para pantallas planas

Este producto está diseñado para instalar pantallas planas de hasta 75kgs/165lbs en paredes verticales.
Advertencia de seguridad: asegúrese de que están todas las piezas y ninguna está defectuosa. Nunca utilice piezas defectuosas.
Una instalación inapropiada puede causar serios daños materiales y personales.
Nota: los accesorios incluidos son para paredes de hormigón. Si no está seguro sobre la naturaleza de su pared, por favor consulte a un especialista. Consulte a un profesional para la instalación del soporte en otros tipos de paredes.
Los accesorios proporcionados no son para acero.
Está prohibido instalar el soporte directamente en pladur o paredes formado por paneles (en estos tipos de paredes debe instalarse sobre los montantes de hierro o madera sólida).

Accesorios incluidos:

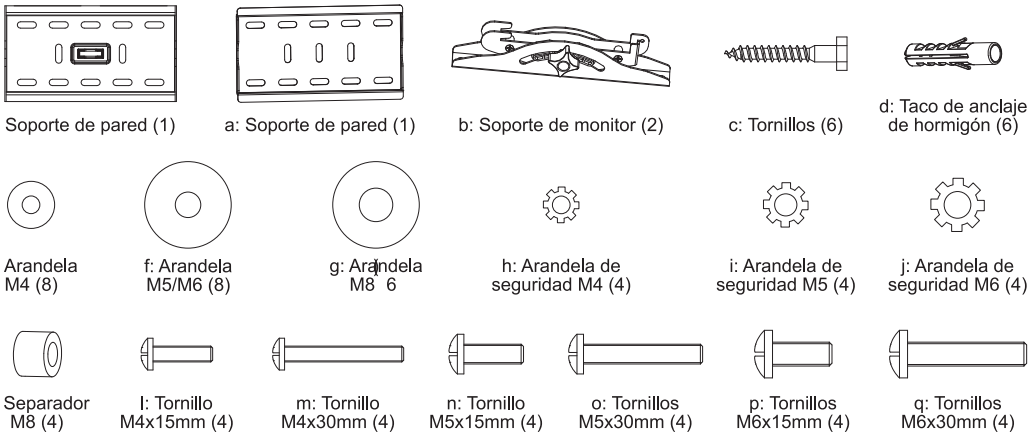

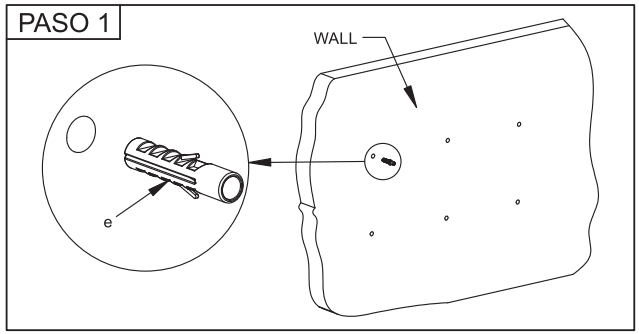

Paso 1:
Utilice el soporte de pared como plantilla para taladrar 6 agujeros de 3/8 de diámetro y 2mm de profundidad en la pared de hormigón. Después coloque 6 tacos de plástico en los agujeros.

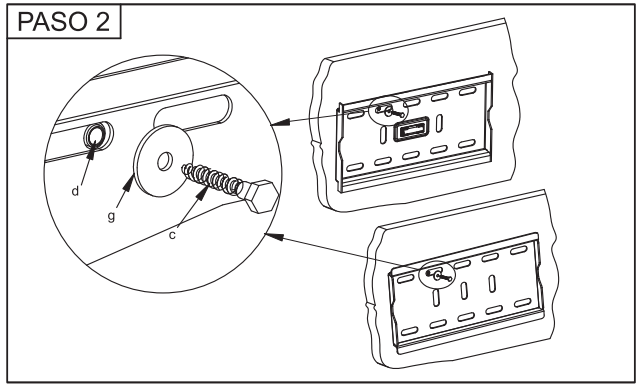

Paso 2:
Montaje del soporte de pared: ponga el soporte sobre la pared y después atornille 6 tornillos correspondientes (c) en cada taco incluyendo las arandelas para fijar los tornillos, los tacos y la pared.

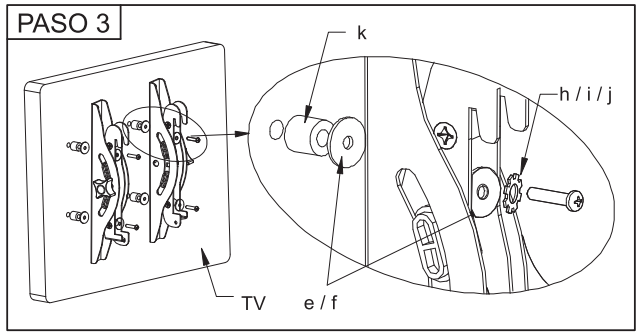

Paso 3:
Montaje de los soportes de la pantalla en la parte trasera del panel de TV: atornille 2 tornillos dentro de los agujeros habilitados en la parte trasera del panel de TV para instalar cada soporte Asegúrese de que la distancia desde cada soporte hasta la parte superior de la pantalla es la misma y lo más centrado posible. Los accesorios deben ser seleccionados de acuerdo con las dimensiones de los agujeros en la parte trasera de la pantalla.

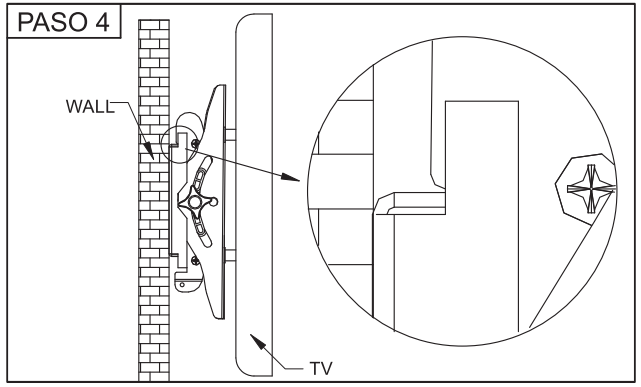

Paso 4:
Cuelgue los dos soportes de la pantalla con el monitor/TV en el soporte de pared, no suelte las manos hasta que estén totalmente enganchados.

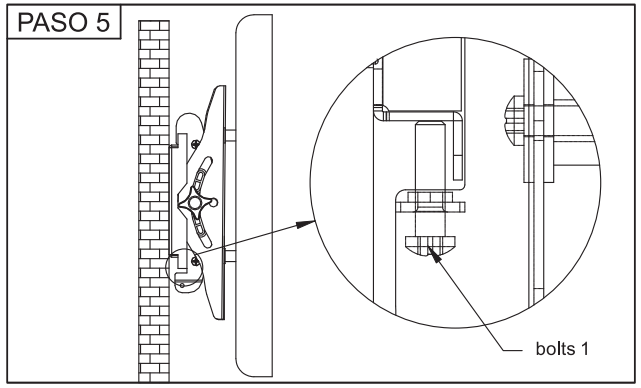

Paso 5:
Fije los dos tornillos situados en la parte inferior de los soportes de monitor/TV dentro del soporte de pared y después atorníllelos hacia abajo.

Observaciones:

A: Sólo puede ser instalado por un profesional.
B: Sólo puede ser instalado en paredes resistentes.